243-436_ManCtrl-ESP32

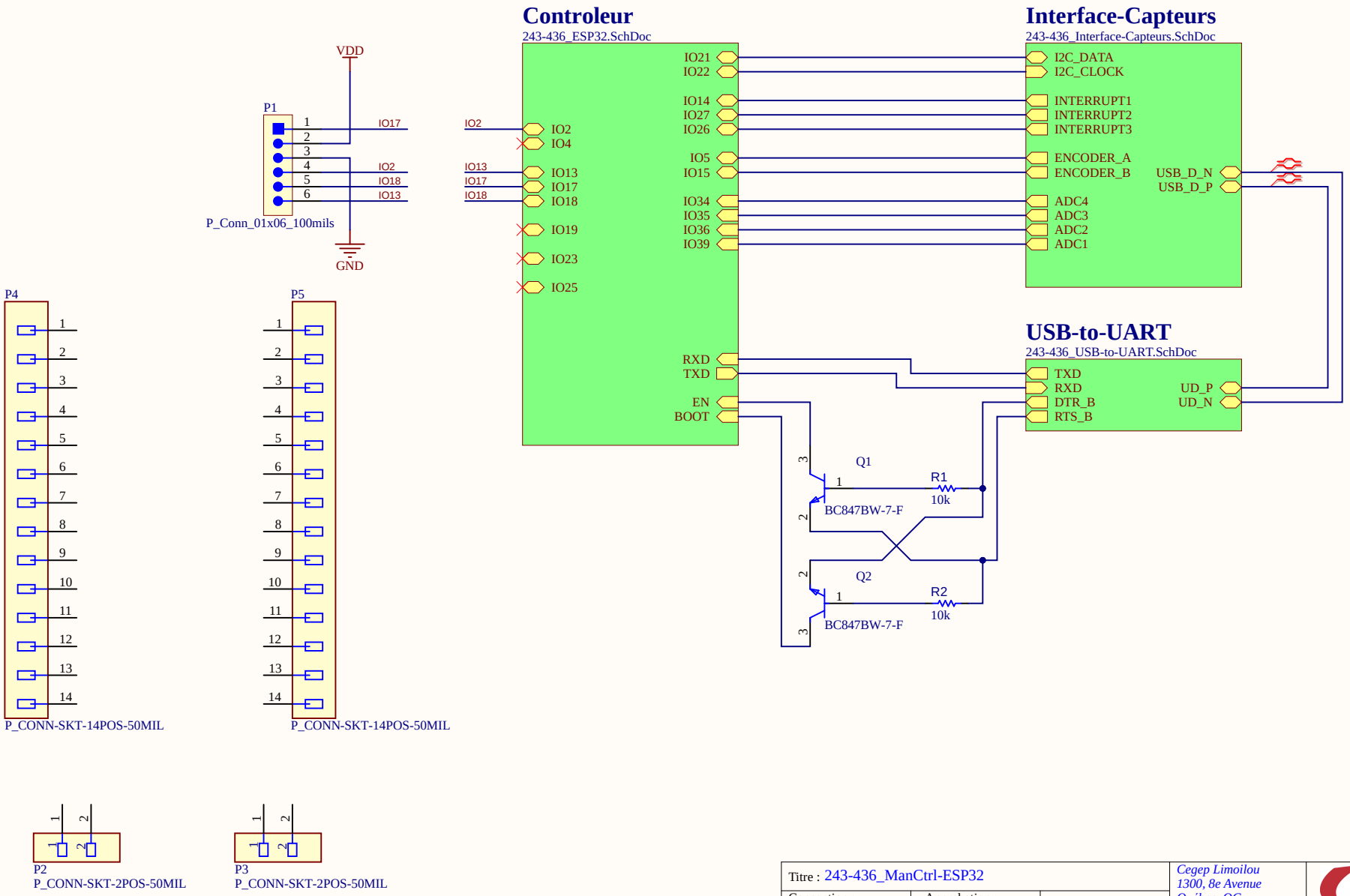

Titre : 243-436_ManCtrl-ESP32			Cegep Limoilou 1300, 8e Avenue Québec, QC Canada G1J 5L5
Conception : Cegep Limoilou	Approbation : APPROUVÉ PAR	Révision : Rev.A	
Date : 2025-12-18	Heure : 11:10:59	Feuille 1 de 4	
Fichier : 243-436_Manette-ESP32.SchDoc			

Cégep Limoilou

243-436_ManCtrl-ESP32
Contrôleur

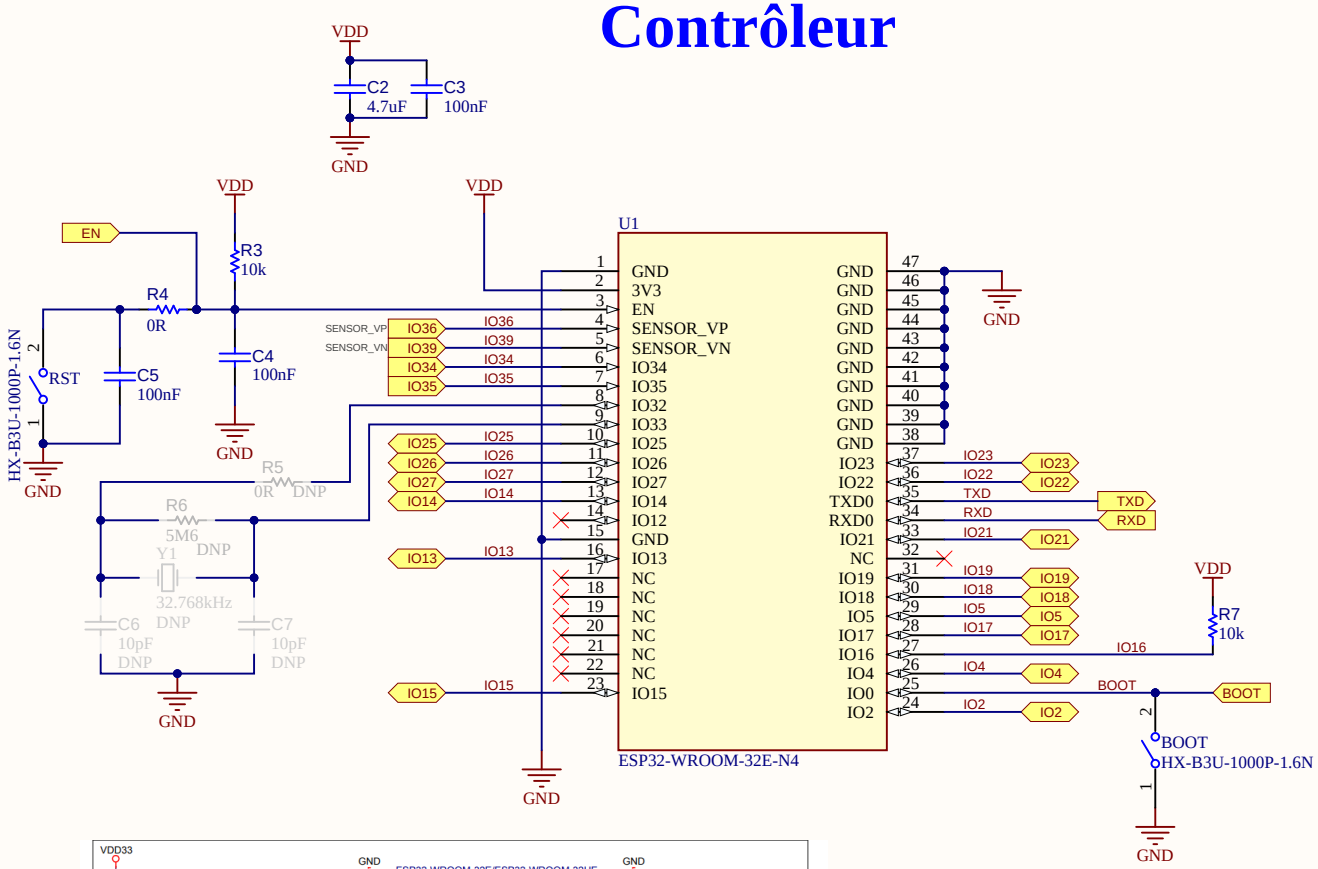

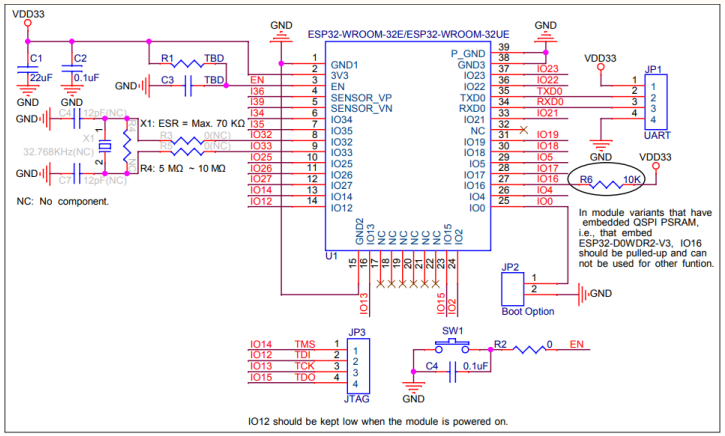

Figure 9: Peripheral Schematics

Titre : Contrôleur			Cegep Limoilou 1300, 8e Avenue Québec, QC Canada G1J 5L5
Conception : Cegep Limoilou	Approbation : APPROUVÉ PAR	Révision : Rev.A	
Date : 2025-12-18	Heure : 11:11:00	Feuille 2 de 4	
Fichier : 243-436_ESP32.SchDoc			

Cégep Limoilou

243-436_ManCtrl-ESP32
Interface Capteurs

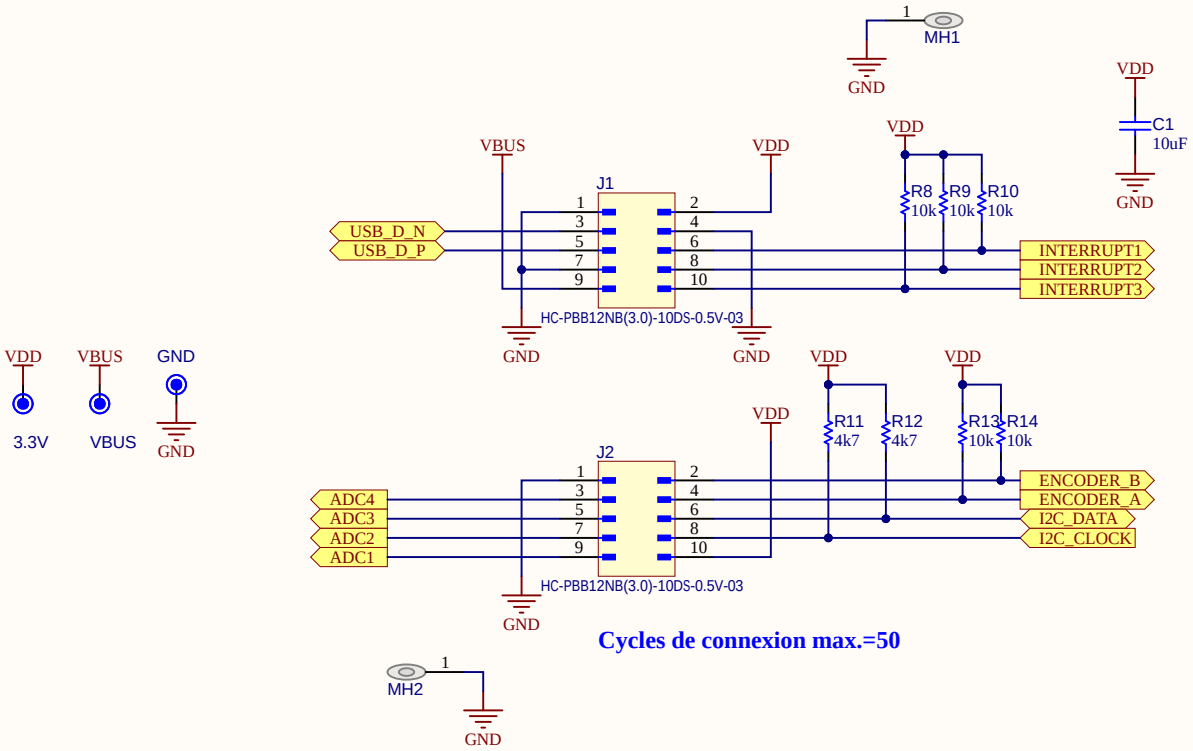

Cycles de connexion max.=50

Titre : Interface Capteurs			Cegep Limoilou 1300, 8e Avenue Québec, QC Canada G1J 5L5
Conception : Cegep Limoilou	Approbation : APPROUVÉ PAR	Révision : Rev.A	
Date : 2025-12-18	Heure : 11:11:01	Feuille 3 de 4	
Fichier : 243-436_Interface-Capteurs.SchDoc			

Cégep Limoilou

243-436_ManCtrl-ESP32
USB à UART

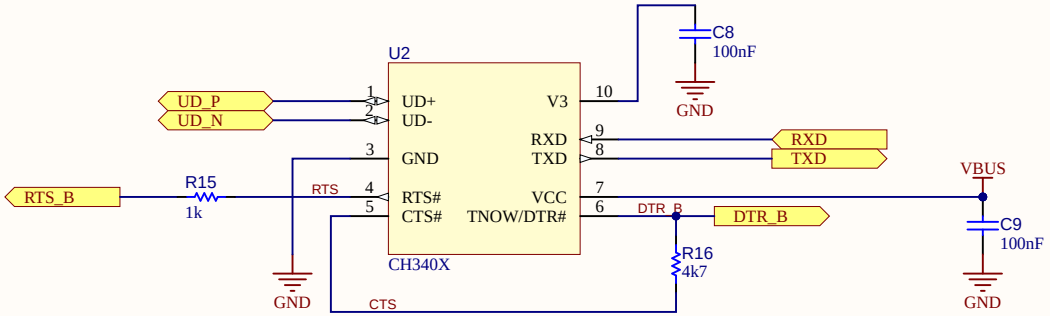

If a 4.7KΩ resistor is connected between the 6# pin and the 5# pin, it will enter the push-pull DTR enhanced mode, and the 6# pin will automatically switch to the push-pull driven DTR# for connecting to the control pin of the MCU. The application program sets the DTR# pin to output high or low level for multi-mode MCU download with DTR# default high level.

Titre : USB à UART			Cegep Limoilou 1300, 8e Avenue Québec, QC Canada G1J 5L5
Conception : Cegep Limoilou	Approbation : APPROUVÉ PAR	Révision : Rev.A	
Date : 2025-12-18	Heure : 11:11:01	Feuille 4 de 4	
Fichier : 243-436_USB-to-UART.SchDoc			

Cégep Limoilou